bathroom therapy

GARANTIE 2

Référence : **800276**

MEUBLE LAVE-MAINS D'ANGLE CUZCO SUSP - LARG. 40 CM - TAUPE - 1 PORTE

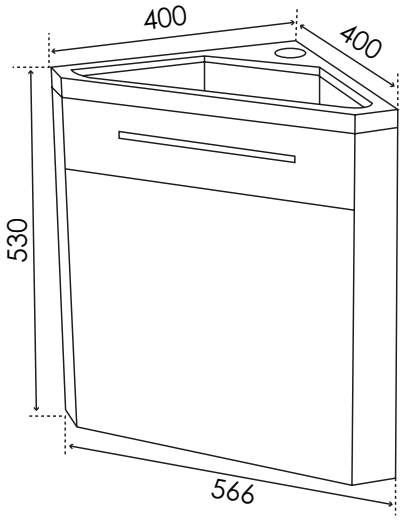

CARACTÉRISTIQUES	Meuble lave-mains d'angle à suspendre, finition taupe, avec plan résine blanche simple vasque intégrée Forme triangulaire Dimensions : Largeur des côtés : 40cm x Largeur en façade : 56,6cm Corps de meuble avec vide sanitaire Structure du caisson en panneaux de particules mélanimé, épaisseur : 15mm 1 porte à fermeture progressive, avec poignée aluminium chromé porte-serviette 1 étagère intérieure à hauteur fixe Livré à monter, sans robinetterie, sans visserie de fixation murale, sans vidage Fabrication européenne Norme PEFC Ecotaxe en sus
CONDITIONS D'UTILISATION	Convient uniquement pour l'application prescrite
COMPATIBILITÉ	Veiller à l'encombrement nécessaire au montage et à la pose du meuble

SPECIFICATIONS D'INSTALLATION	Permet l'équipement sanitaire des salles de bains et cuisine.
	N'est pas adapté pour une application autre que celle décrite ci-dessus. Notre garantie porte sur les défauts de matière ou de fabrication et s'applique dans les conditions définies par le fabricant. La garantie ne couvre pas les consommables, l'usure normale, les pièces mobiles, les dommages dus aux chocs
PRESCRIPTION DE POSE	• 1 étagère permet d'organiser le rangement intérieur. • Livré à monter (sans robinetterie, sans visserie de fixation murale, sans vidage) • De conception française et de fabrication européenne

AYOR Water & Heating solutions - 13 place Francheville - BP 202- 24052 Périgueux CT Cedex 9 - Tél. 05 53 02 69 70 - www.ayor.fr

ayor